USB-ITPAK

Série 06AEN

- USB-ITPAK est un logiciel qui permet de charger des données de mesure en provenance d'instruments de mesure connectés à l'outil d'entrée USB dans Excel.
- Les utilisateurs peuvent créer leur propre logiciel afin de capturer des données de mesure via une interface RS-232C virtuelle à l'aide d'un pilote VCP dédié fourni avec USB-ITPAK.

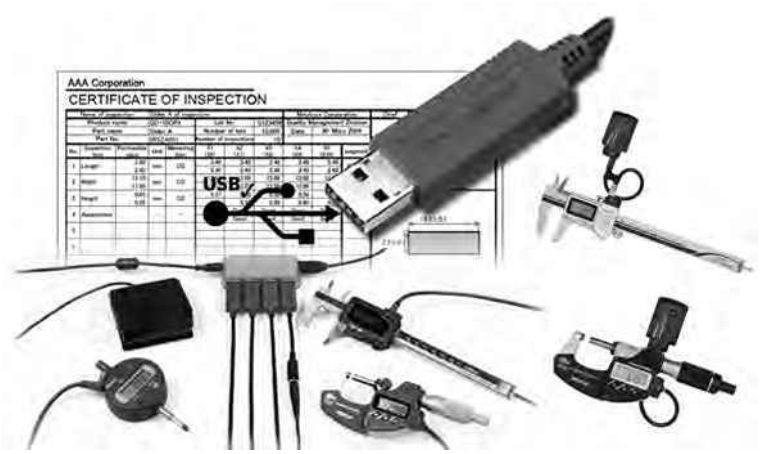

Réf.	Désignation	
06AEN846	Logiciel USB-ITPAK avec Dongle	

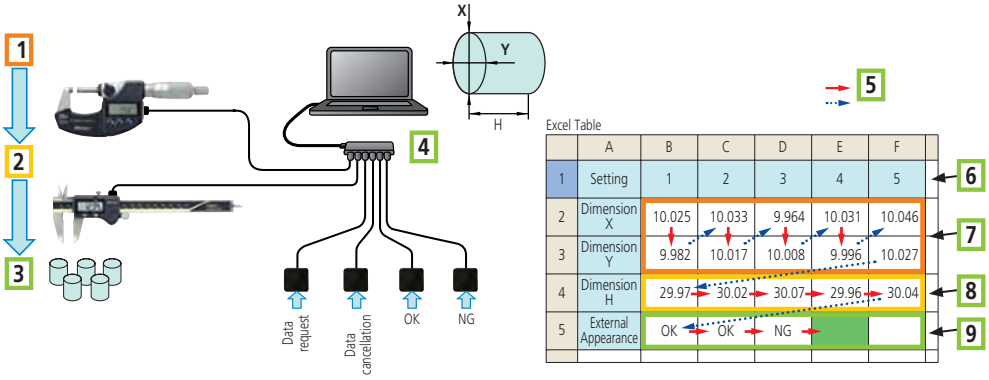

	A	B	C	D	E	F
1	Setting	1	2	3	4	5
2	Dimension X	10.025	10.033	9.964	10.031	10.046
3	Dimension Y	9.982	10.017	10.008	9.996	10.027
4	Dimension H	29.97	30.02	30.07	29.96	30.04
5	External Appearance	OK	OK	NG		

Mesure séquentielle

1: Micromètre pour diamètres X et Y; 2: Pied à coulisse pour hauteur de mesure H; 3: Inspection par attribut OK/NG avec pédale de validation exemple : rayure sur la surface; 4: Hub USB standard; 5 Sens de mesure; 6: No de la pièce. 7: Résultat de mesure X/Y; 8: Résultat de mesure H; 9: Tolérance OK/NG (exemple rayures)

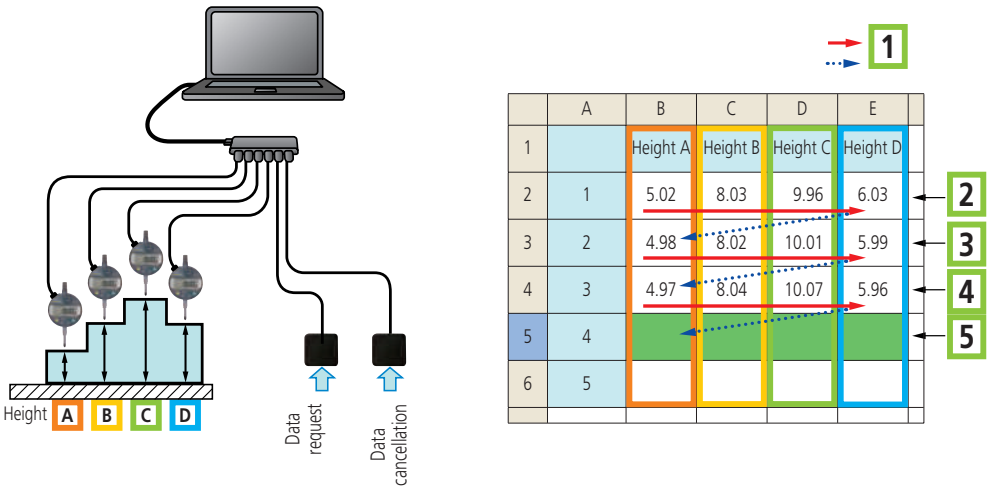

	A	B	C	D	E
1		Height A	Height B	Height C	Height D
2	1	5.02	8.03	9.96	6.03
3	2	4.98	8.02	10.01	5.99
4	3	4.97	8.04	10.07	5.96
5	4				
6	5				

Mesure simultanée

1: Sens de mesure; 2: Première mesure: appuyer une fois sur la pédale de validation = validation du premier lot de 4 mesures;
3: seconde mesure: appuyer une fois sur la pédale de validation = validation du deuxième lot de 4 mesures; 4: troisième mesure: appuyer une fois sur la pédale de validation = validation du troisième lot de 4 mesures; 5: en attente du prochain lot de mesure

Caractéristiques techniques

Système d'exploitation compatible	Windows® 2000 Professional (≥SP4), Windows® XP Professional (≥SP2), Windows® XP Home Edition (≥SP2), Windows Vista®/7 (32bit,64bit), Windows® 8, 8 .1 (32bit,64bit)
Version MS Excel applicable	Microsoft® Excel® 2000/2002/2003/2007/2010
Fonctions	Les fonctions de chargement des données dans Excel prises en charge par USB-ITPAK sont les suivantes : - Chargement de données de mesure directement dans les rapports d'inspection - Chargement de données de mesure multipoints provenant successivement de plusieurs dispositifs de mesure - Chargement aléatoire de données de mesure provenant de plusieurs instruments de mesure dans des feuilles de calcul - Requête d'exportation de données émise par le biais de la pédale de validation à destination de l'instrument de mesure
Langues affichées	Français, anglais, allemand, italien, espagnol, turc, tchèque, polonais, hongrois, suédois, russe, japonais, coréen, chinois
Livré	avec dongle USB

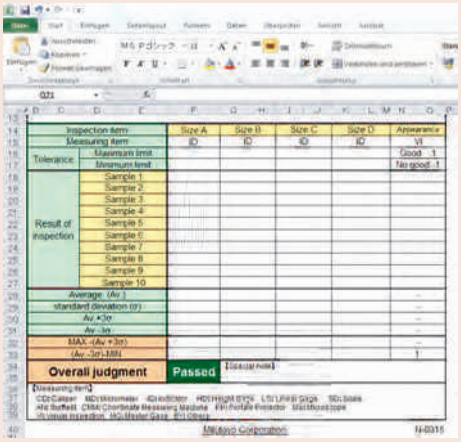

Fichier Excel en attente de données

N°Direct 0802 00 00 33

A2B-Lab
Rue Ibnou Katir - Résidence El Beida, Imm. B, Apt. 22 20380 Casablanca - Maroc
Tél: +212 (0)5 22 98 66 19 Email: contact@a2b-lab.ma Web: www.a2b-lab.ma